団体戦　　女　子
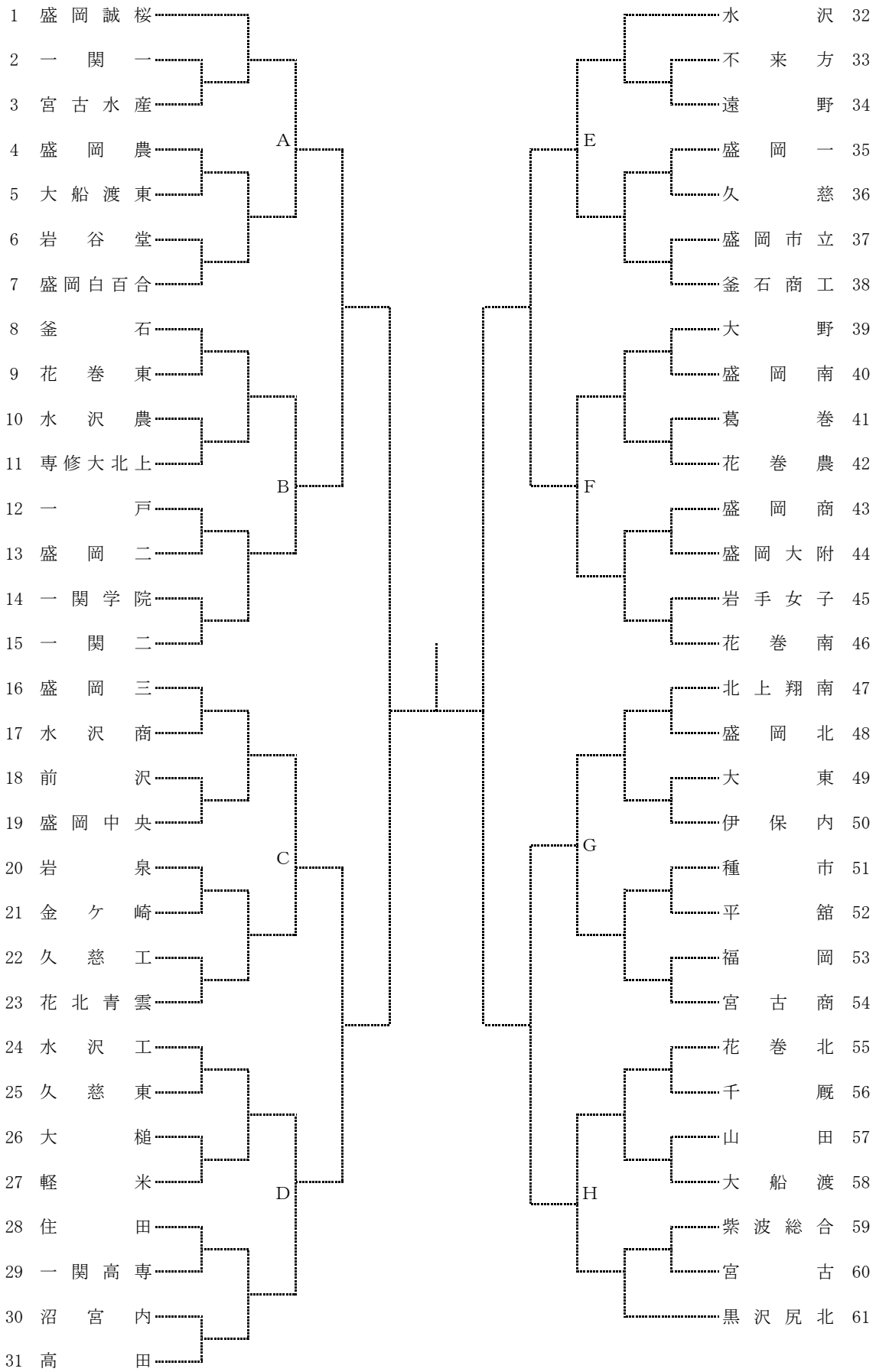
平成３０年６月２日(土)・３日(日)
北上市　和賀川グリーンパークテニスコート