令和6年度　第76回岩手県高等学校総合体育大会ソフトテニス競技

個人戦　　男　子（Ｎｏ．１）

令和６年５月31日(金)９：００開始
北上市　和賀川グリーンパークテニスコート

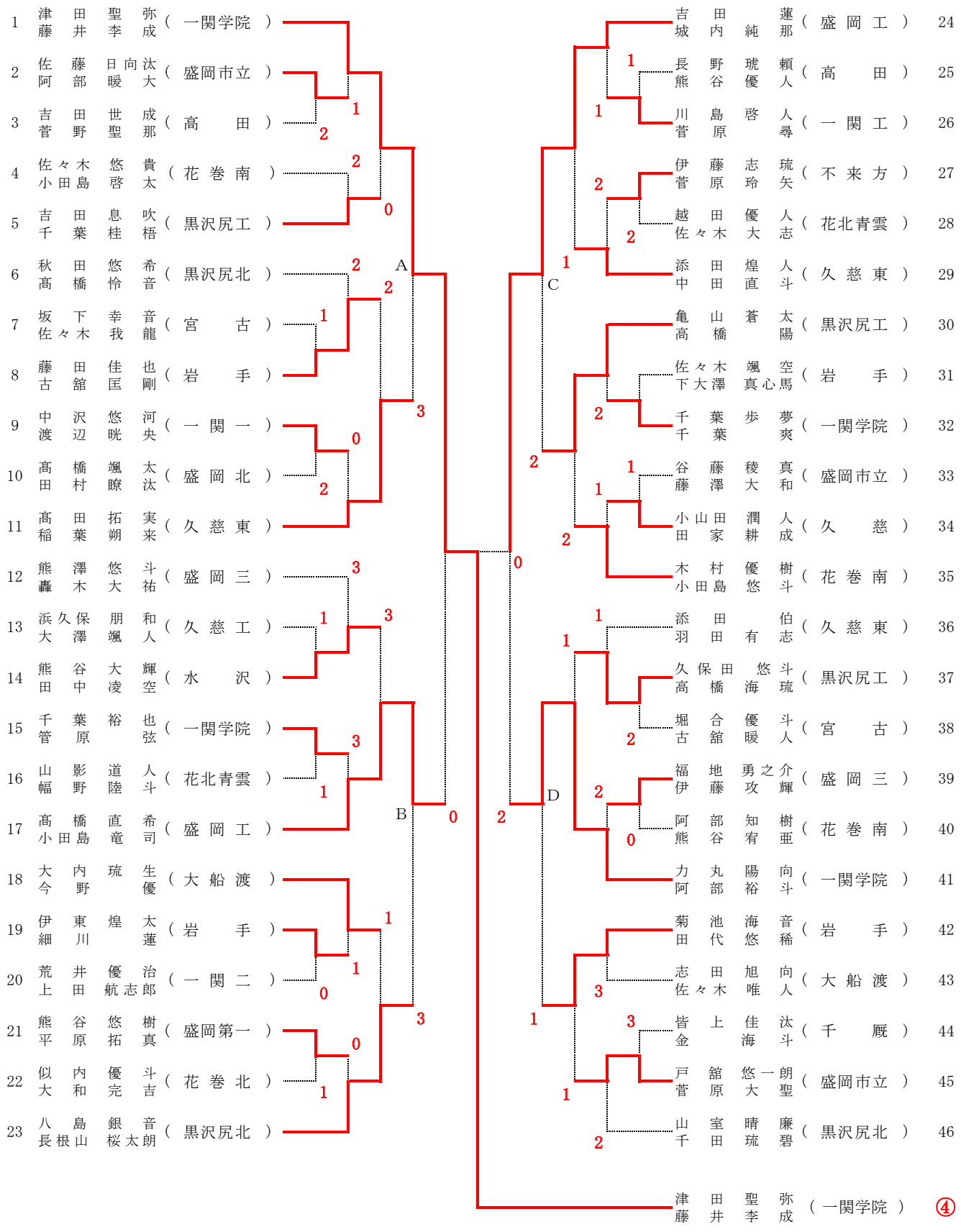

令和6年度　第76回岩手県高等学校総合体育大会ソフトテニス競技

個人戦　　男　子（Ｎｏ．２）
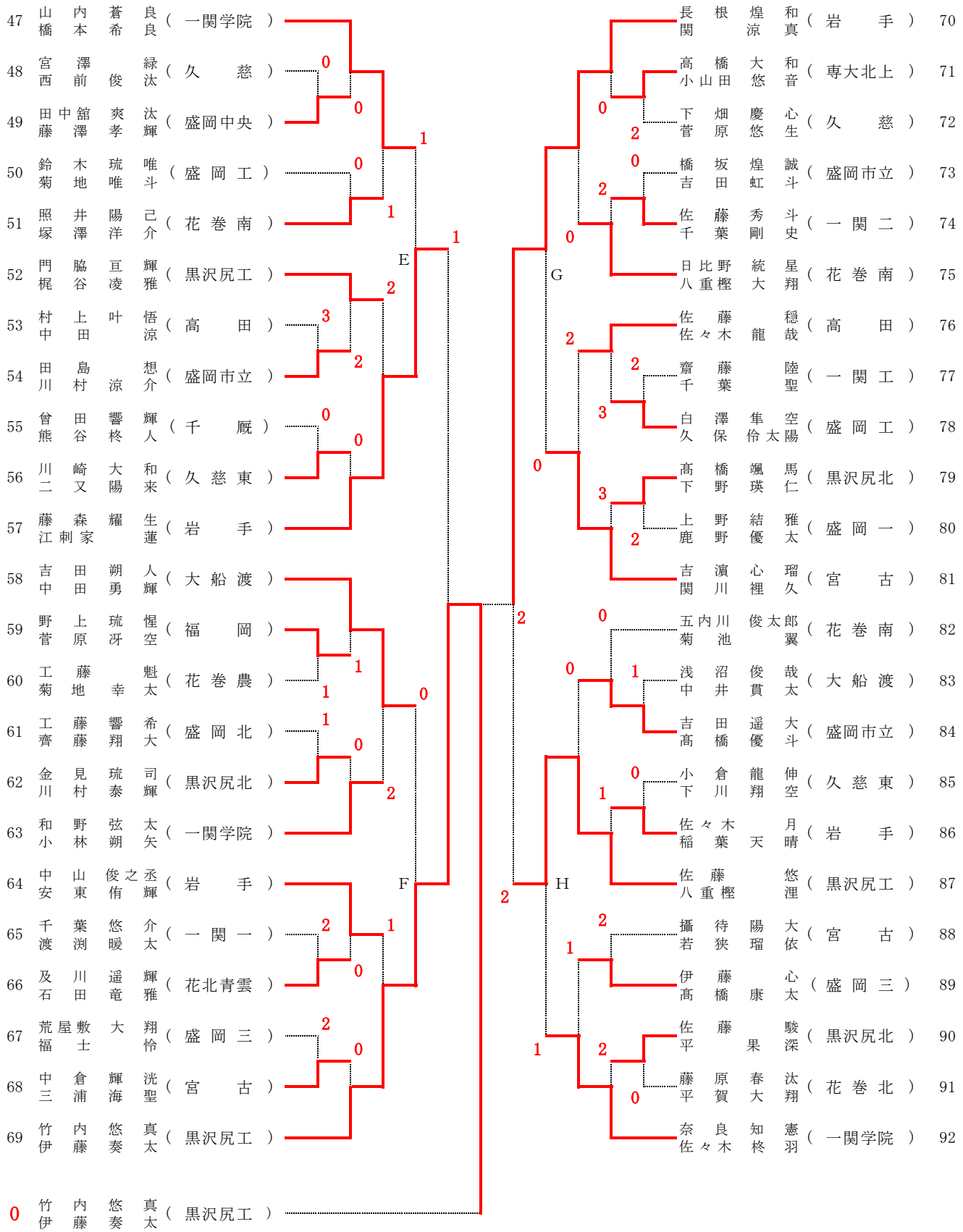
令和６年５月31日(金)９：００開始
北上市　和賀川グリーンパークテニスコート